Montageformulier
Formulaire de montage

Datum / Date:											Ref:
VAN DE						AAN A	DE CEUNYNCK & C° nv/sa lensorder@deceunynck.be - Fax 0800 13736				
	EDP Code	Ø	Kleur/Couleur	Coating	Sf. / Sph.	Cil. / Cyl.	As / Axe	Add.	Prisma/Prisme	Basis/Base	
RO / OD											
LO / OG											

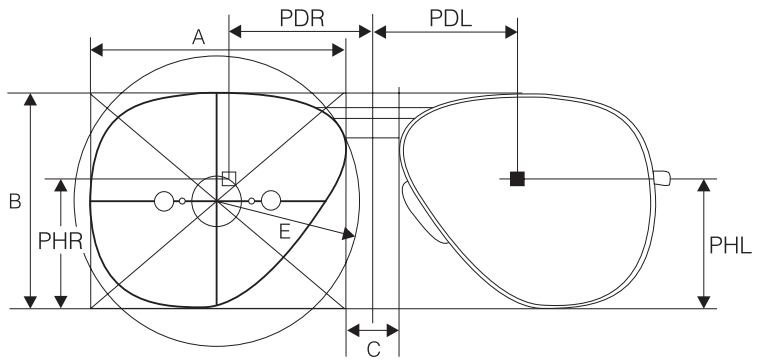

Teken het malprofiel van het rechteroog op schaal 1/1 hieronder.

Tracez le profil du calibre de l'oeil droit à l'échelle 1/1 ci-dessous.

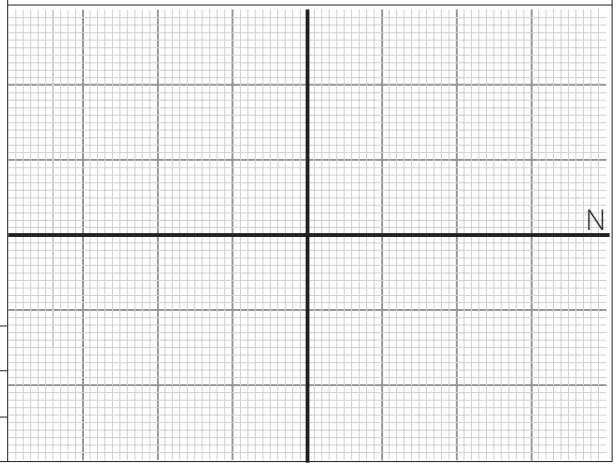

❒ Nylon ❒ RIM ❒ Metaal/Métal ❒ Glasbril / Glace ❒ Cellulo

Gewenste randdikte op he dunste punt ...../ 10e mm

Epaisseur souhaitée au bord du point le plus mince ...../10e mm

Monture	A=	B=	C=	E_{max}=
Montage	DPd=	DPg=	HPd=	HPg=

Ingesloten mal : Ja/Neen Calibre ci-joint : Oui/Non

Montuur / Monture :

Merk / Marque : Model / Modèle: Kleur / Couleur:

❒ Gelieve ons te contacteren betreffende de interessantste glaskeuze.
❒ Veuillez nous contacter concernant le choix de verre le plus intéressant.

❒ Gelieve stockglazen te leveren.
❒ Veuillez livrer des verres de stock.

❒ Gelieve de maat van het caliber te veranderen : +/- .....mm.
❒ Boven ❒ Onder ❒ Nasaal ❒ Temporaal

❒ Veuillez changer la mesure du calibre : +/- .....mm.
❒ Haut ❒ Bas ❒ Nasale ❒ Temporal

❒ Gelieve glazen niet te polijsten.
❒ Veuillez ne pas polir les verres.

Gelieve caliber mee op te sturen - Veuillez envoyer le calibre
Gelieve montageset en reserveonderdelen mee te sturen - Veuillez renvoyez le set de montage et les pièces de rechange